PORTE-OUTILS
INDEX 25

Katalog Nr. 18114
Catalogue No. 18114

Schnellwechselbar und voreinstellbar
Quick-change and pre-setting function

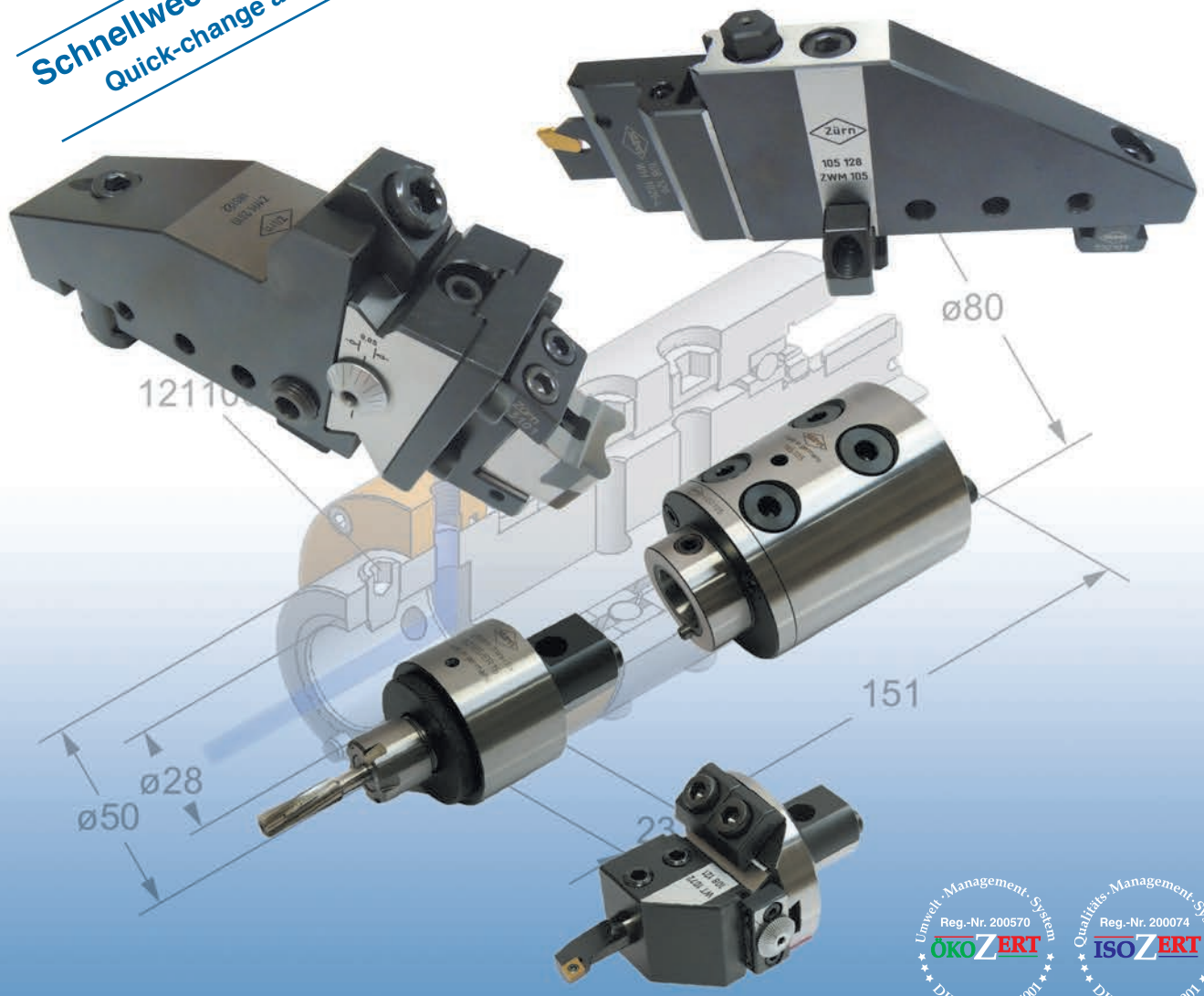

Grundwerkzeughalter für Seitenschlitten Maschinentyp INDEX MS25 inkl. schwenkbarem Nutenstein

Basic toolholder for side slide machine type INDEX MS 25
including swiveling T-nut

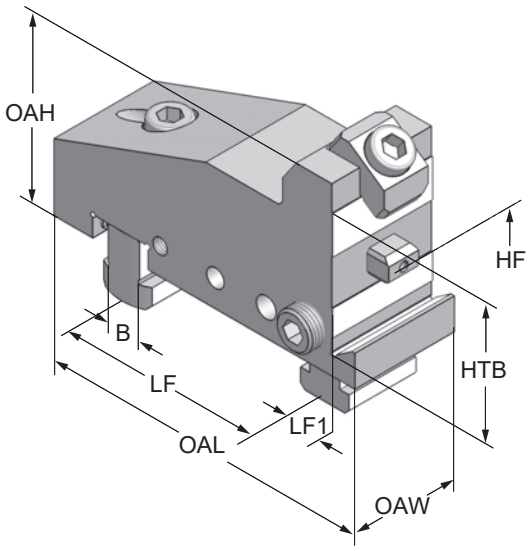

Art.-Nr.	Typ	HF	HTB	OAW	OAH	OAL	LF	LF1	B
185122	ZWM 2310	36	56	45	75	136	85	12	14
186122	ZWM 2311	36	56	68	75	136	85	12	14

Allgemeine Verkaufsbedingungen finden Sie auf unserer Website:
Visit our website for General Condition of Sales:
www.zuern-tools.de/agb

zürn GmbH+Co. KG · Präzisions-Spannwerkzeuge · D-72144 Dusslingen · Telefon: +49 7072 9298-0 · www.zuern-tools.de

Werkzeugträger
Adaptor

Einsatz für Vor- und Überkopfbearbeitung
Insert for front and overhead

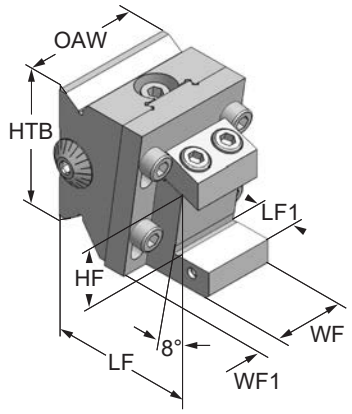

Art.-Nr.	Typ	HTB	HF	OAW	WF	WF1	LF	LF1
155123	WTM 2071	56	26	49	28	10,5	47	16
156123	WTM 2072	56	26	68	47	10,5	47	16

Werkzeugträger
Adaptor

Einsatz für Vor- und Überkopfbearbeitung
Insert for front and overhead

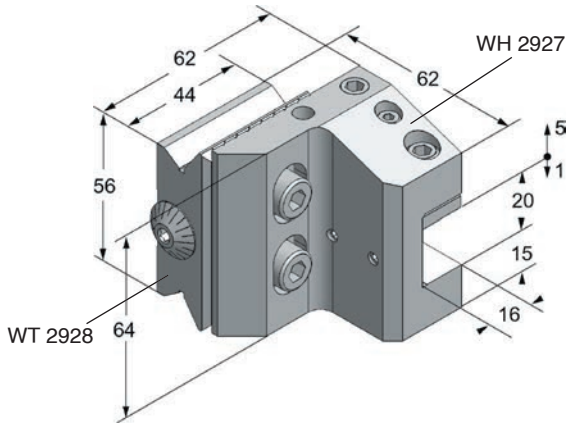

Art.-Nr.	Typ
140123	WT 2928 + WH 2927

Werkzeugträger-Rohling
Blank

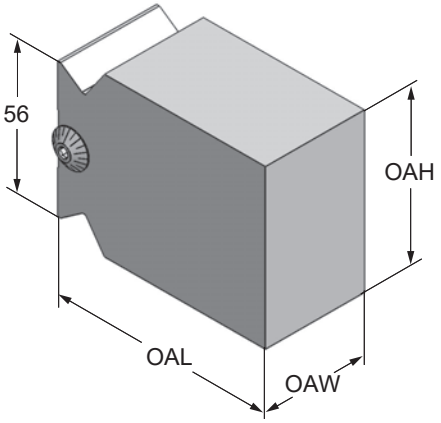

Art.-Nr.	Typ	OAW	OAH	OAL
114123	WT 2040-R	45	68	75
115123	WT 2041-R	68	68	75

zürn GmbH+Co. KG · Präzisions-Spannwerkzeuge · D-72144 Dusslingen · Telefon: +49 7072 9298-0 · www.zuern-tools.de

Grundwerkzeughalter für Seitenschlitten Maschinentyp INDEX MS25 schmale Ausführung

Basic toolholder for side slide machine type INDEX MS 25
slim execution

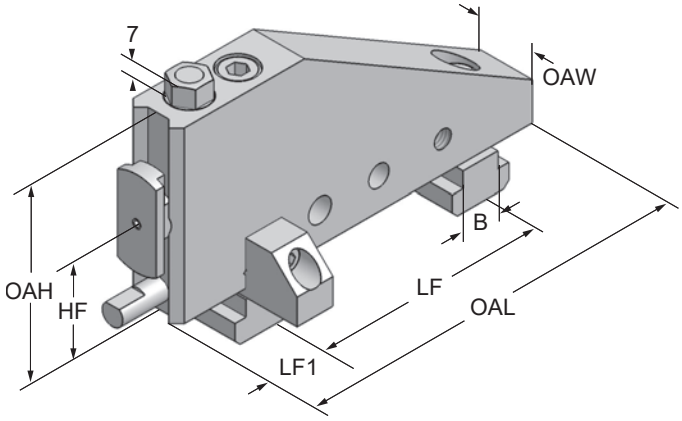

Art.-Nr.	Typ	Maschinen-Typ	HF	OAW	OAH	OAL	LF	LF1	B
105128	ZWM 105	INDEX MS 25	36	20	66	139	85	34	14

Grundwerkzeughalter für Seitenschlitten Maschinentyp INDEX MS25 mit Maßkorrektur ± 0,25mm

Basic toolholder for side slide machine type INDEX MS 25
with dimension correction ± 0.25mm

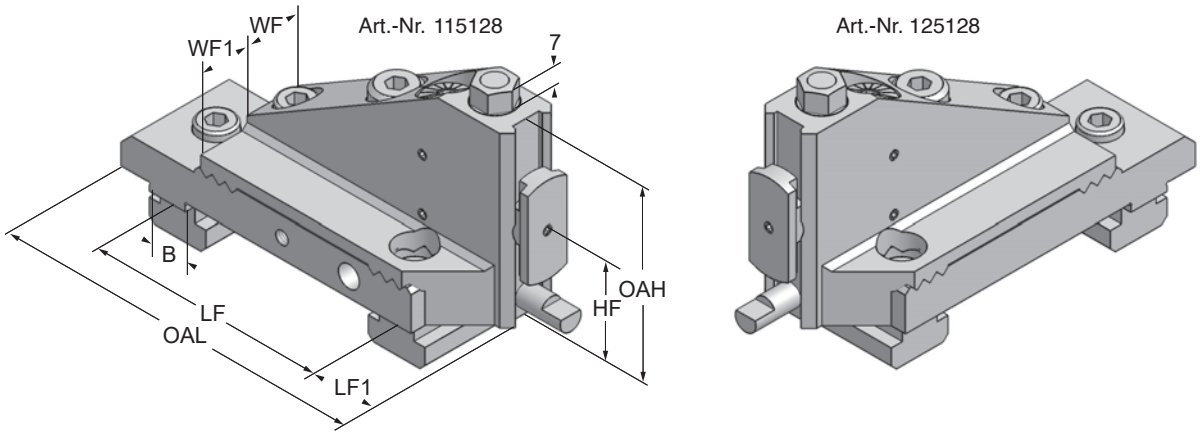

Art.-Nr.	Typ	Maschinen-Typ	Sph	WF	WF1	OAH	OAL	LF	LF1	B
115128	ZWM 105-6	INDEX MS 25	36	20	18	66	132	85	29	14
125128	ZWM 105-6 L	INDEX MS 25	36	20	18	66	132	85	29	14

© Zürn GmbH+Co. KG / Alle Rechte vorbehalten

Wechselhalter
Adaptor

Einsatz für Vor- und Überkopfbearbeitung, links und rechts
Insert for front and overhead, left and right

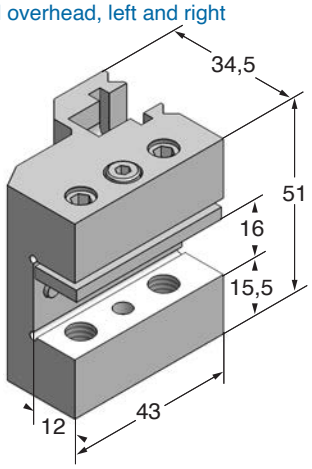

Art.-Nr.	Typ
101129	WH 1050

Wechselhalter
Adaptor

Einsatz für Vor- und Überkopfbearbeitung
Insert for front and overhead

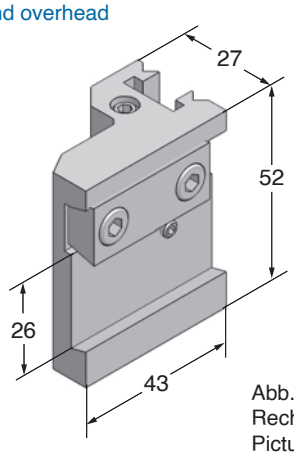

Abb. zeigt
Rechtsausführung
Picture shows type -R

Art.-Nr.	Typ
107129	WH 1026-R
108129	WH 1026-L

Wechselhalter AWN 1301
Adaptor AWN 1301

Einsatz für Vor- und Überkopfbearbeitung
Insert for front and overhead

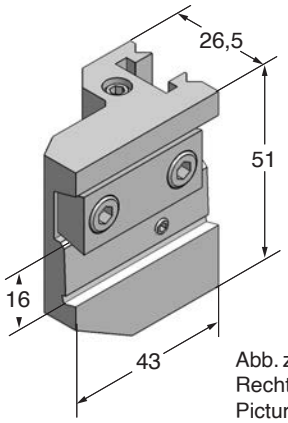

Abb. zeigt
Rechtsausführung
Picture shows type -R

Art.-Nr.	Typ
103129	WH 1016-R
104129	WH 1016-L

Wechselhalter
Adaptor

Einsatz für Vor- und Überkopfbearbeitung
Insert for front and overhead

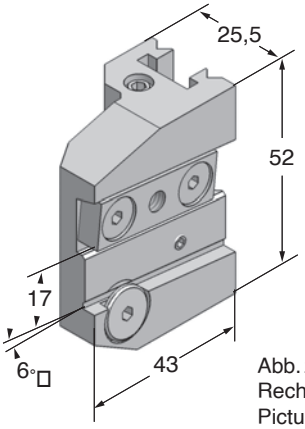

Abb. zeigt
Rechtsausführung
Picture shows type -R

Art.-Nr.	Typ
105129	WH 1017-R
106129	WH 1017-L

WH 1026-R

WH 1026-L

Schnellwechsel-System mini-fix für Mehrspindel-Drehautomaten, Sondermaschinen etc.

Quick-change system mini-fix for multiple automatic lathes, special machines etc.

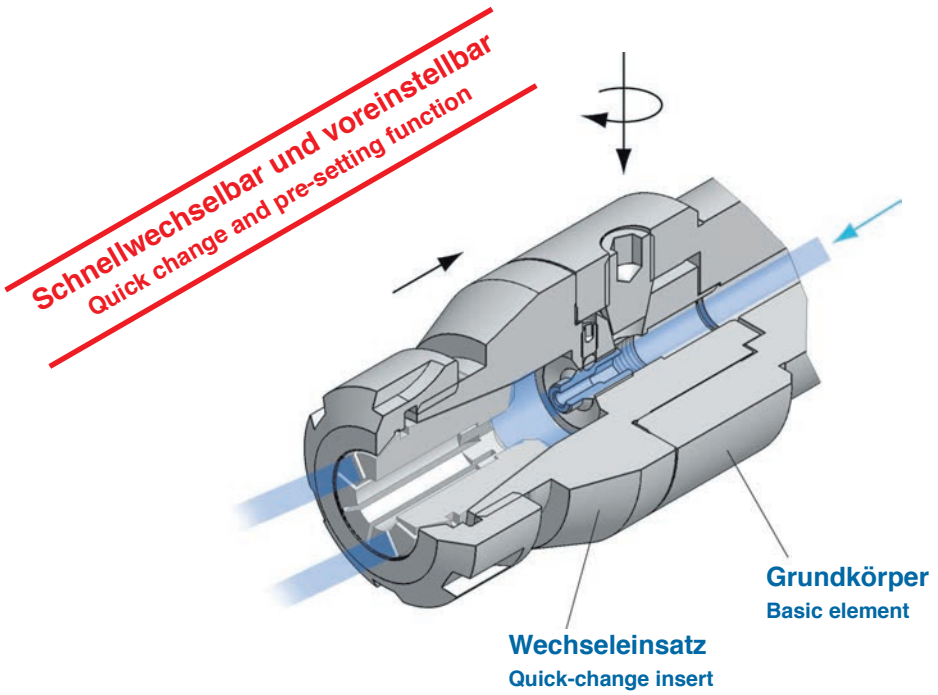

Werkstoff: Legierter Einsatzstahl mit einer Zugfestigkeit im Kern von min. 800 N/mm

Ausführung:
Einsatzgehärtet HRc 60 -2 (HV 700 ± 50)
Härtetiefe 0,8 mm -0,2
Brüniert und präzisionsgeschliffen
Einführungsspiel der Wechseleinsätze 0,2 mm
Rundlaufgenauigkeit < 0,01 mm

Material: Case hardened steel, tensile strength in the core min. 800 N/mm

Execution:
Case hardened HRc 60 -2 (HV 700 ± 50)
Depth of case 0.8 mm -0.2
Brown-finished end precision ground
Leading-in motion of the interchangeable inserts 0.2 mm
Concentricity < 0.01 mm

Allgemeine Verkaufsbedingungen finden Sie auf unserer Website:
Visit our website for General Condition of Sales:
www.zuern-tools.de/agb

zürn GmbH+Co. KG · Präzisions-Spannwerkzeuge · D-72144 Dusslingen · Telefon: +49 7072 9298-0 · www.zuern-tools.de

Schnellwechsel-System mini-fix

Quick-change system mini-fix

Katalog
Catalogue

Schnellwechselbar und voreinstellbar
Quick-change and pre-setting function

Umwelt-Management-System Reg.-Nr. 200570 ÖKOZERT DIN EN ISO 14001

Qualitäts-Management-System Reg.-Nr. 200074 ISOZERT DIN EN ISO 9001

Grundkörper für INDEX MS25
Basic element for INDEX MS25

Radial justierbar + 6x60° umsetzbar
Radial adjustable + 6x60° changeable

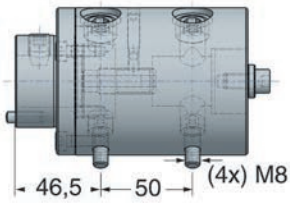

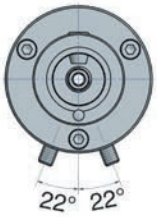

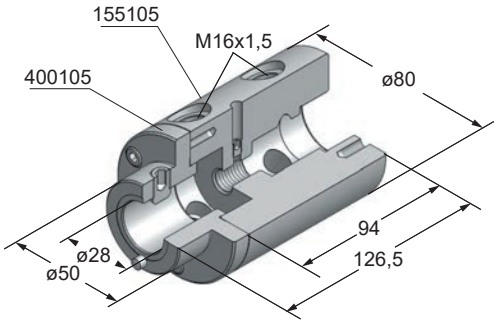

Art.-Nr.	Typ
155105	Grundkörper / Basic element
400105	Wechseleinsatz mini - fix Größe 6 / Quick-change insert size 6

Grundkörper für INDEX MS25
Basic element for INDEX MS25

Spannzange / Collet ER40 / 472 E

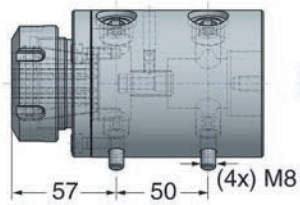

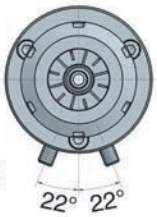

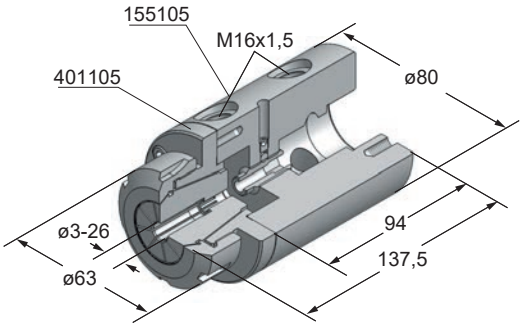

Art.-Nr.	Typ
155105	Grundkörper / Basic element
401105	Wechseleinsatz Zangenfutter ER40 / Quick-change insert collet chuck ER40

Schnellbohrspindel für INDEX MS25 mit innerer Kühlmittelzufuhr
High-speed drilling spindle for INDEX MS25 with internal coolant

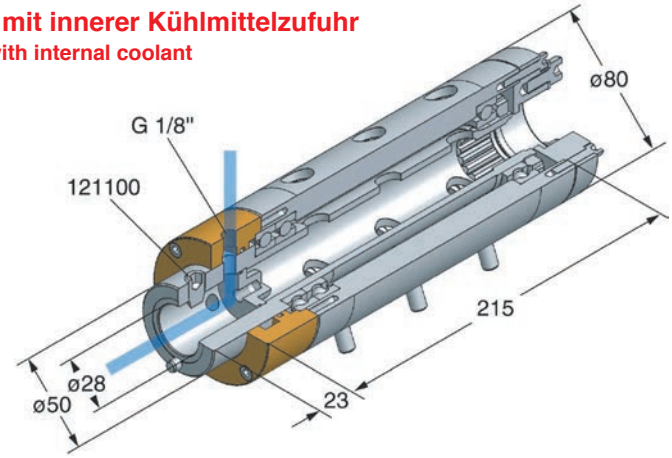

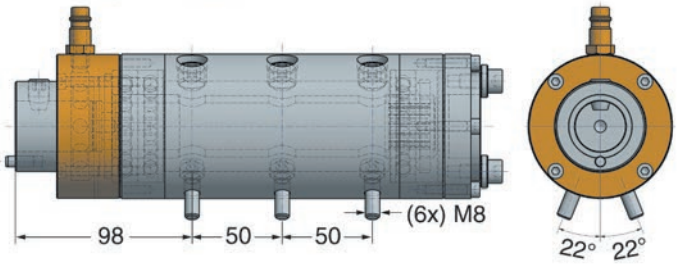

Art.-Nr.	Typ
175105	Schnellbohrspindel / High-speed drilling spindle

Wechseleinsatz Spannzangenfutter für Spannzangen ER/ESX DIN 6499 / ISO 15488
Quick-change insert collet chuck for collets ER/ESX DIN 6499 / ISO 15488

Lieferumfang ohne Werkzeug und Spannzange
Delivery without tool and collet

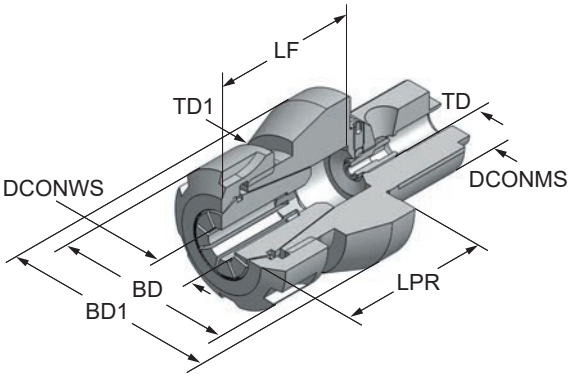

Art.-Nr.	Typ	DCONMS	BD	BD1	LPR	LF	TD	DCONWS	Spannzange / Collet	TD1
311105	WE 50.00	28	22	50	70	65	M 8x1	1 - 10	ER 16 / 426 E	M22x1,5
312105	WE 50.01	28	42	50	50	40	M 8x1	1 - 16	ER 25 / 430 E	M32x1,5
313105	WE 50.02	28	50	50	50	40	M 8x1	2 - 20	ER 32 / 470 E	M40x1,5
314105	WE 50.03	28	63	50	60	50	M 8x1	3 - 30	ER 40 / 472 E	M50x1,5

Wechseleinsatz Pendelhalter, achsparallel ausgleichend einstellbar
Quick-change insert floating holder, axially parallel to the axis with adjustable compensation

Incl. Einsatz + Spannmutter
Incl. insert + clamping nut

Lieferumfang ohne Werkzeug und Spannzange
Delivery without tool and collet

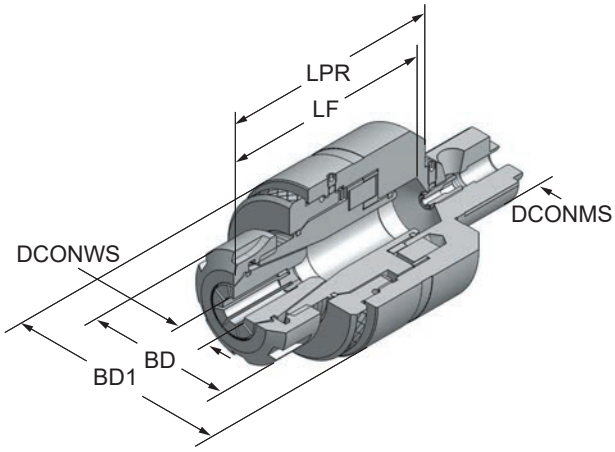

Art.-Nr.	Typ	DCONMS	BD	BD1	LPR	LF	DCONWS	Spannzange / Collet
382105	WE 50.14	28	22	50	65	45	1 - 10	ER 16 / 426 E
383105	WE 50.15	28	42	63	88	50	1 - 16	ER 25 / 430 E
384105	WE 50.16	28	38	63	86	50	3 - 20	DA 180/419 E

Wechseleinsatz Zylinderschaftaufnahme DIN 1835 B/E
Quick-change insert holder for straight shank tools DIN 1835 B/E

Weldon + Whistle Notch

Lieferumfang ohne Werkzeug
Delivery without tool

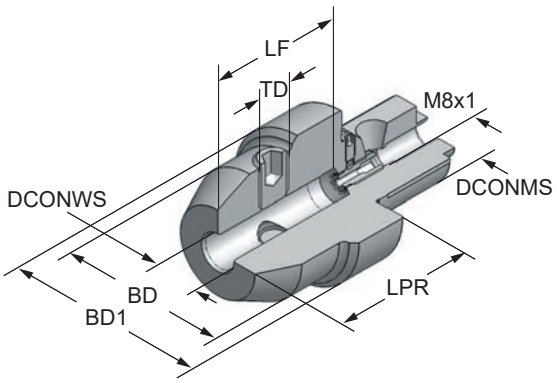

Art.-Nr.	Typ	DCONMS	DCONWS	BD	BD1	LPR	LF	TD - Art.-Nr.
316105	WE 50.05	28	6	25	50	50	44	147100
317105	WE 50.06	28	8	28	50	50	44	148100
318105	WE 50.07	28	10	35	50	50	44	149100
319105	WE 50.08	28	12	42	50	50	47	150100
320105	WE 50.09	28	16	48	50	60	50	151100
310105	WE 50.21	28	18	48	50	60	50	151100
321105	WE 50.10	28	20	50	50	60	52	152100
325105	WE 50.22	28	25	50	50	65	58	127100

Wechseleinsatz Gewindeschneidfutter
Quick-change insert auto tapper

Lieferumfang ohne Werkzeug und Spannzange
Delivery without tool and collet

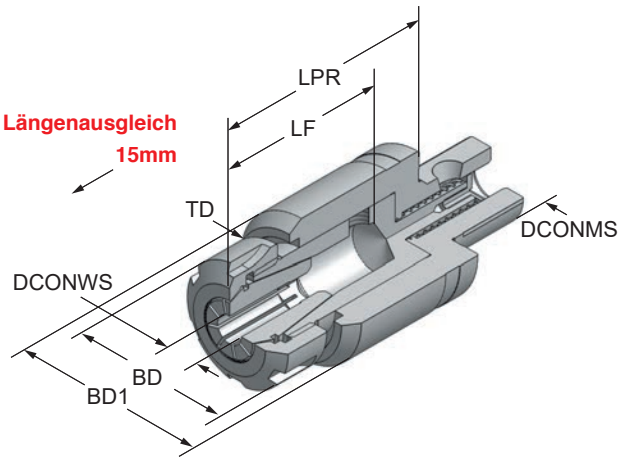

Art.-Nr.	Typ	DCONMS	BD	BD1	LPR	LF	DCONWS	Spannzange / Collet	TD
385105	WE 50.17	28	42	50	84	60	2-16 / M4-M20	ER 25 / 430 E	M32x1,5
385105-2	WE 50.17	28	50	50	101	50	3-20 / M4-M24	ER 32 / 470 E	M40x1,5

Wechseleinsatz Räumhalter für Innenprofile
Quick-change insert broaching toolholder for internal profiles

Lieferumfang ohne Räumstempel
Delivery without broaching cutter

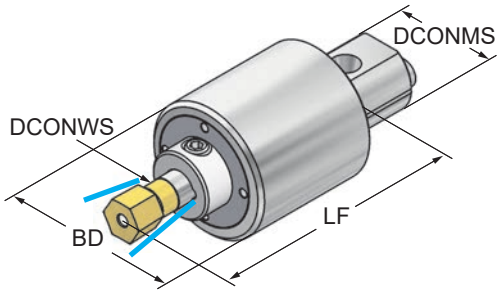

Art.-Nr.	Typ	DCONMS	DCONWS	LF	BD	Reduzierung
397105	mini-fix ø28xø50xø12x92	28	12	92	50	1208.5000

Räumstempel Vierkant
Square-broaching cutters

TiN beschichtet
TiN coated

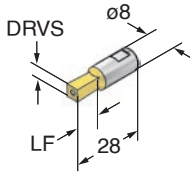

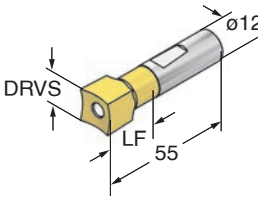

Art.-Nr.	DRVS □□	BD	OAL	LF
08.4020	2	8	28	4
08.4030	3	8	28	6
08.4040	4	8	28	8
08.4050	5	8	28	10
08.4060	6	8	28	12
08.4070	7	8	28	14
12.4040	4	12	55	8
12.4050	5	12	55	10
12.4060	6	12	55	12
12.4070	7	12	55	14
12.4080	8	12	55	16
12.4090	9	12	55	18
12.4100	10	12	55	20

Räumstempel TORX EN ISO 10664
Broaching cutters TORX EN ISO 10664

TiN beschichtet
TiN coated

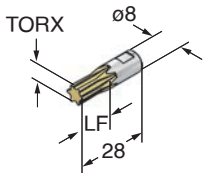

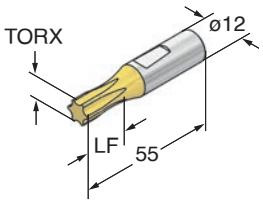

Art.-Nr.	TORX	BD	OAL	LF
08.T05	5	8	28	3
08.T06	6	8	28	3
08.T07	7	8	28	3
08.T08	8	8	28	3
08.T09	9	8	28	3
08.T10	10	8	28	3
08.T15	15	8	28	3
08.T20	20	8	28	4
08.T25	25	8	28	4
08.T27	27	8	28	4
08.T30	30	8	28	4
08.T40	40	8	28	5
08.T45	45	8	28	5
12.T50	50	12	55	7
12.T55	55	12	55	10

Räumstempel Sechskant
Hexagon-broaching cutters

TiN beschichtet
TiN coated

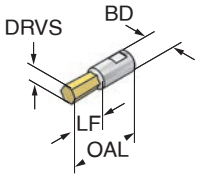

LF = Räumtiefe
LF = broaching length

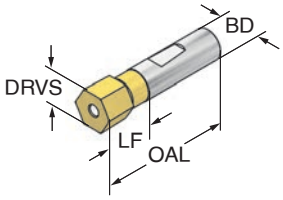

Art.-Nr.	DRVS	BD	OAL	LF
08.015	1,5	8	28	3
08.020	2	8	28	4
08.025	2,5	8	28	4
08.030	3	8	28	5
08.040	4	8	28	7
08.050	5	8	28	9
08.060	6	8	28	11
08.070	7	8	28	11
08.080	8	8	28	11
08.100	10	8	28	14
12.040	4	12	55	7
12.050	5	12	55	9
12.060	6	12	55	11
12.070	7	12	55	13
12.080	8	12	55	15
12.090	9	12	55	16
12.100	10	12	55	19
12.110	11	12	55	19
12.120	12	12	55	19
12.130	13	12	55	19
12.140	14	12	55	24
12.150	15	12	55	24
12.160	16	12	55	24
12.170	17	12	55	24
12.190	19	12	55	24
12.220	22	12	55	24

Räumstempel Sechskant INCH
Hexagon-broaching cutters INCH

TiN beschichtet
TiN coated

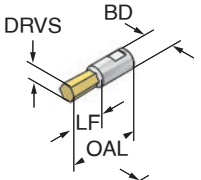

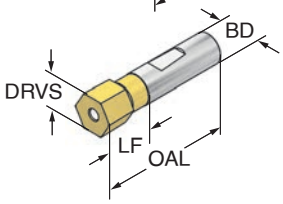

Art.-Nr.	DRVS INCH	BD	OAL	LF
08.5/64	5/64“	8	28	4
08.3/32	3/32“	8	28	4
08.7/64	7/64“	8	28	4
08.1/8	1/8“	8	28	5
08.9/64	9/64“	8	28	6
08.3/16	3/16“	8	28	9
08.7/32	7/32“	8	28	9
08.1/4	1/4“	8	28	11
08.5/16	5/16“	8	28	11
08.3/8	3/8“	8	28	11
12.1/4	1/4“	12	55	11
12.3/8	3/8“	12	55	19
12.7/16	7/16“	12	55	19
12.1/2	1/2“	12	55	19

Reduzierung für Räumwerkzeughalter von ø12 auf ø8
Hiermit können Räumstempel ø8 mm auch in Räumwerkzeughalter mit Aufnahmedurchmesser 12 mm eingesetzt werden.

Reduction for broaching toolholders from ø12 to ø8
This means that broaching cutters ø8 mm can also be used in broaching toolholders with a mounting diameter of 12 mm.

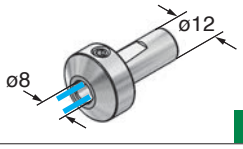

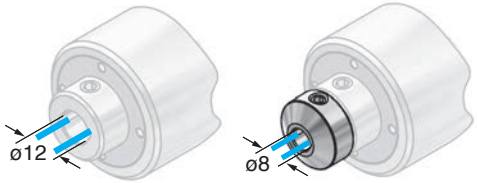

Reduzierung

Art.-Nr.	Typ
1208.5000	ø12 / ø8

Wechseleinsatz Ausdrehkopf System Zürn
Quick-change insert boring head System Zürn

Lieferumfang ohne Werkzeug
Delivery without tool

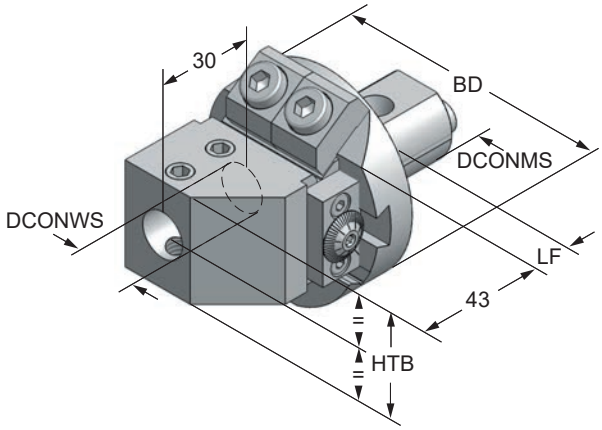

Art.-Nr.	Typ	DCONMS	BD	DCONWS	Dreh - max.	LF	HTB
322105	WE 50.11	28	68			20	
106121	WT 1070			8	25		37
107121	WT 1071			10	30		37
108121	WT 1072			12	40		37
109121	WT 1073			16	50		37
112121	WT 1076			18	50		42
110121	WT 1074			20	65		42
111121	WT 1075			25	75		46

Wechseleinsatz Spannzangenfutter Universal
Quick-change insert collet holder

Lieferumfang ohne Werkzeug
Delivery without tool

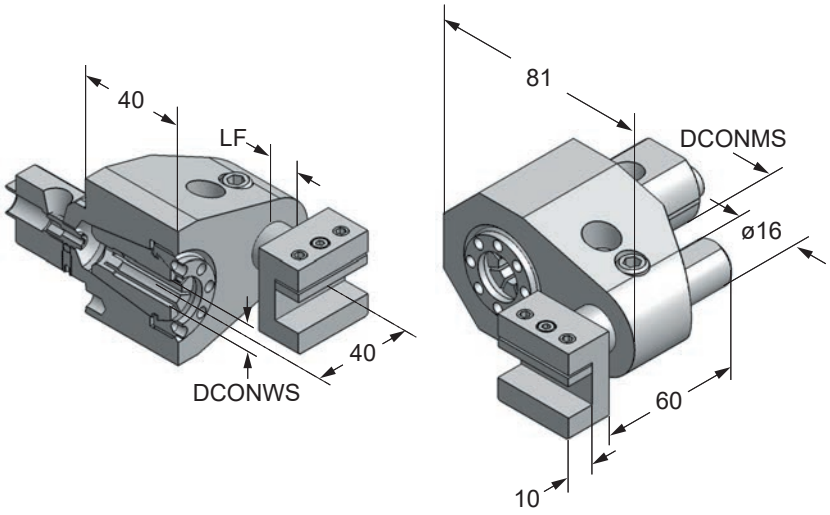

Art.-Nr.	DCONMS	LF	DCONWS	Spannzange / Collet
347 105	28	0 - 35	1 - 16	ER 25 / 430 E

Spannzangen ER/ESX DIN 6499-B
Collets type ER/ESX DIN 6499-B

Original rego-fix

Sätze mit . z.B. 125001. nicht Orginal rego-fix
Sets with . e.g. 125001. no orginal rego-fix

ER 16/426 E		ER 25/430 E		ER 32/470 E		ER 40/472 E	
Art.-Nr.	Spannbereich	Art.-Nr.	Spannbereich	Art.-Nr.	Spannbereich	Art.-Nr.	Spannbereich
116001	Satz / Set	125001	Satz / Set	132001	Satz / Set	140001	Satz / Set
116001.	Satz / Set	125001.	Satz / Set	132001.	Satz / Set	140001.	Satz / Set
10 Stück/pcs. ø1-ø10		15 Stück/pcs. ø2-ø16		18 Stück/pcs. ø2-ø20		23 Stück/pcs. ø3-ø26	
116010	ø1,0 - 0,5	125010	ø1,0 - 0,5				
116020	ø2,0 - 1,0	125020	ø2,0 - 1,0	132020	ø2,0 - 1,0		
116030	ø3,0 - 2,0	125030	ø3,0 - 2,0	132030	ø3,0 - 2,0	140030	ø3,0 - 2,0
116040	ø4,0 - 3,0	125040	ø4,0 - 3,0	132040	ø4,0 - 3,0	140040	ø4,0 - 3,0
116050	ø5,0 - 4,0	125050	ø5,0 - 4,0	132050	ø5,0 - 4,0	140050	ø5,0 - 4,0
116060	ø6,0 - 5,0	125060	ø6,0 - 5,0	132060	ø6,0 - 5,0	140060	ø6,0 - 5,0
116070	ø7,0 - 6,0	125070	ø7,0 - 6,0	132070	ø7,0 - 6,0	140070	ø7,0 - 6,0
116080	ø8,0 - 7,0	125080	ø8,0 - 7,0	132080	ø8,0 - 7,0	140080	ø8,0 - 7,0
116090	ø9,0 - 8,0	125090	ø9,0 - 8,0	132090	ø9,0 - 8,0	140090	ø9,0 - 8,0
116100	ø10,0 - 9,0	125100	ø10,0 - 9,0	132100	ø10,0 - 9,0	140100	ø10,0 - 9,0
		125110	ø11,0 - 10,0	132110	ø11,0 - 10,0	140110	ø11,0 - 10,0
		125120	ø12,0 - 11,0	132120	ø12,0 - 11,0	140120	ø12,0 - 11,0
		125130	ø13,0 - 12,0	132130	ø13,0 - 12,0	140130	ø13,0 - 12,0
		125140	ø14,0 - 13,0	132140	ø14,0 - 13,0	140140	ø14,0 - 13,0
		125150	ø15,0 - 14,0	132150	ø15,0 - 14,0	140150	ø15,0 - 14,0
		125160	ø16,0 - 15,0	132160	ø16,0 - 15,0	140160	ø16,0 - 15,0
				132170	ø17,0 - 16,0	140170	ø17,0 - 16,0
				132180	ø18,0 - 17,0	140180	ø18,0 - 17,0
				132190	ø19,0 - 18,0	140190	ø19,0 - 18,0
				132200	ø20,0 - 19,0	140200	ø20,0 - 19,0
						140210	ø21,0 - 20,0
						140220	ø22,0 - 21,0
						140230	ø23,0 - 22,0
						140240	ø24,0 - 23,0
						140250	ø25,0 - 24,0
						140260	ø26,0 - 25,0
						140270	ø27,0 - 26,0
						140280	ø28,0 - 27,0
						140290	ø29,0 - 28,0
						140300	ø30,0 - 29,0

Spannzangen DIN 6499 abgedichtet
für Werkzeuge mit Innenkühlung
Nur Nennmaßspannung

Collets DIN 6499 for tools with internal coolant
Only for nominal diameter

Art.-Nr.	Typ	ø
116...C	ER16	3-10
120...C	ER20	3-13
125...C	ER25	3-16
132...C	ER32	3-20
140...C	ER40	4-26

Spannmuttern gleitgelagert DIN 6499 für Dichtscheiben
Clamping nuts friction bearing DIN 6499 for sealing disc

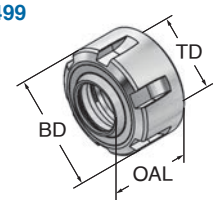

Art.-Nr.	Typ	BD	OAL	TD	Nm max.
716124	GMGC / ER16	28	23	M 22x1,50	70
720124	GMGC / ER20	34	25	M 25x1,50	100
725124	GMGC / ER25	42	26	M 32x1,50	130
732124	GMGC / ER32	50	28	M 40x1,50	170
740124	GMGC / ER40	63	31	M 50x1,50	220

Dichtscheiben
Sealing disc

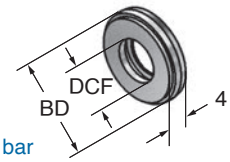

Kühlmitteldruck min. 5 bar - max. 100 bar
Coolant pressure min. 5 bar - max. 100 bar

Art.-Nr.	Typ	BD	DCF
316...	DS / ER16	13,0	316050 - 316100
320...	DS / ER20	16,0	320050 - 320130
325...	DS / ER25	21,0	325050 - 325160
332...	DS / ER32	27,0	332050 - 332200
340...	DS / ER40	33,5	340050 - 340260

Schnellwechsel-System mini-fix

Quick-change system mini-fix

Spannzangenhalter radial feinverstellbar
Collet chuck radially fine-adjustable

NEWS

Schnellwechselbar und voreinstellbar
Quick-change and pre-setting function

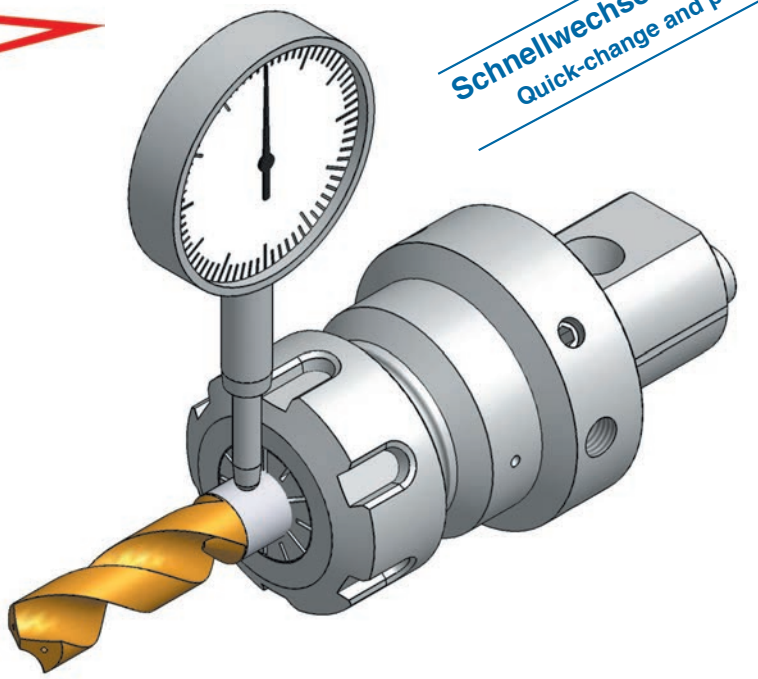

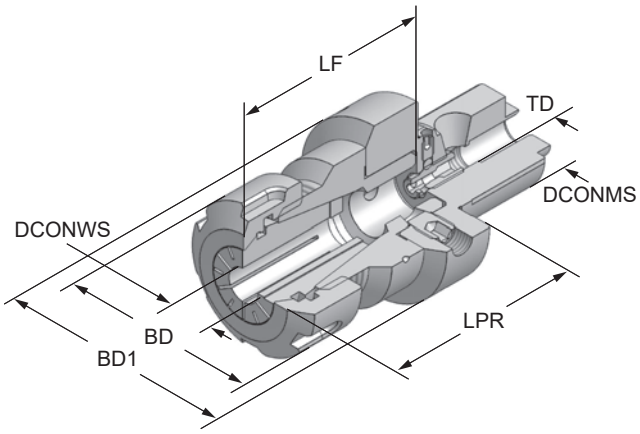

Art.-Nr.	Typ	DCONMS	BD	BD1	LPR	LF	TD	DCONWS	Spannzange / Collet	€
440105	ER16	28	28	50	53,5	52,5	M8x1	ø1-10	ER 16 / 426 E	**385,00**
441105	ER25	28	42	50	60	59,5	M8x1	ø1-16	ER 25 / 430 E	**385,00**